STOREMAX®
Smart box

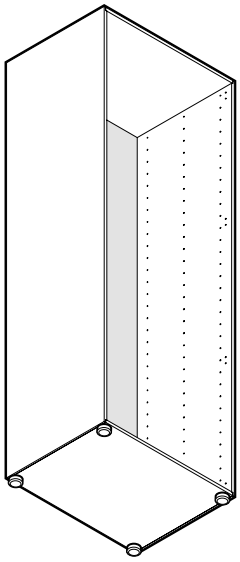

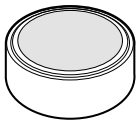

4x

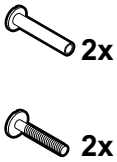

2x
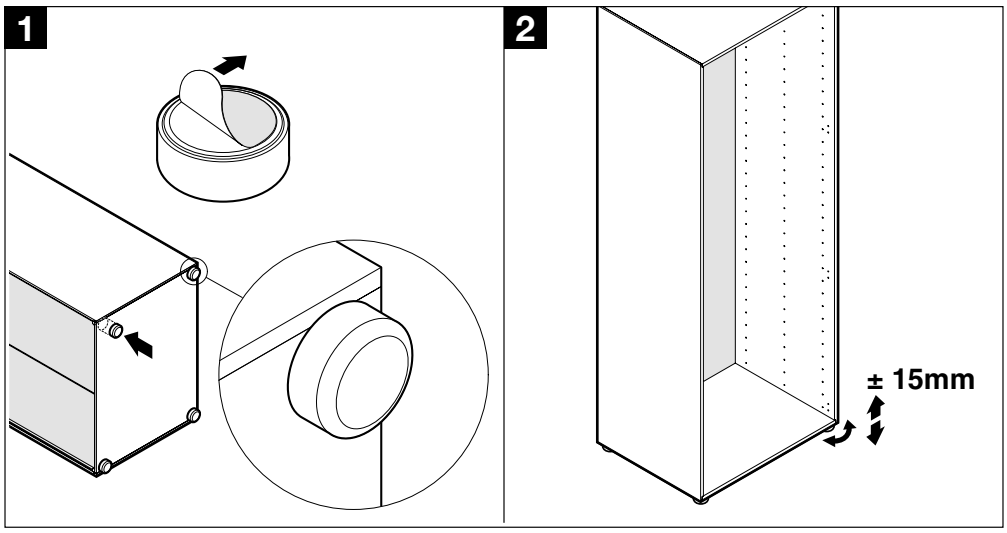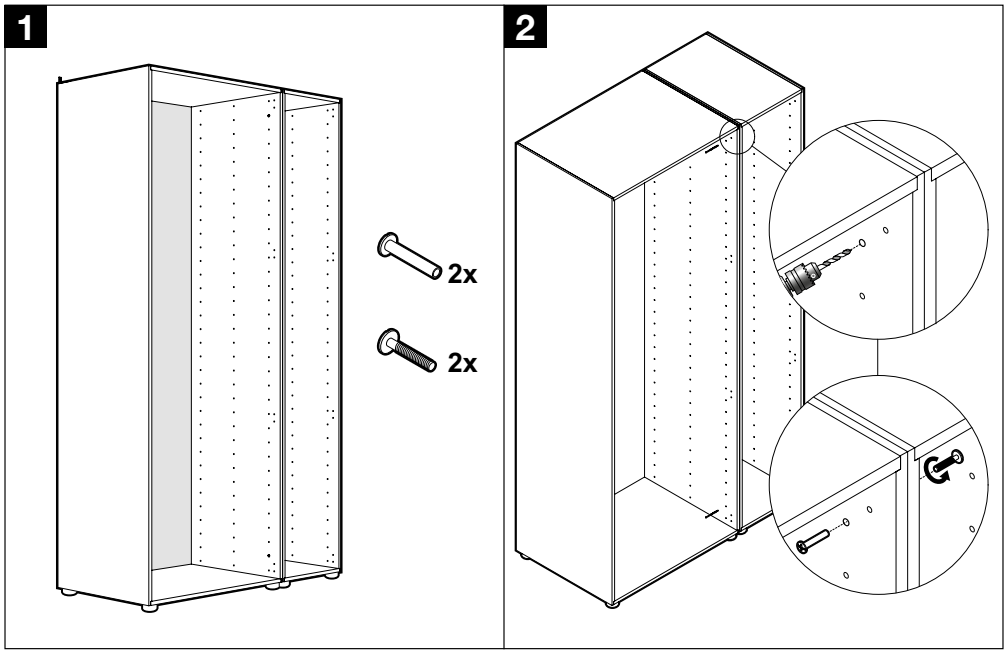
2x